GEIGER
Antriebstechnik

447F...

Kegelradgetriebe 3:1

Untersetzung **3:1** max. Abtriebsdrehmoment **9 Nm** Wirkungsgrad **0,63**

Einsatzgebiet:

Behänge bis 21 kg (40 mm Achtkant-Welle)

- mit Endanschlag nach max. 15 Umdrehungen

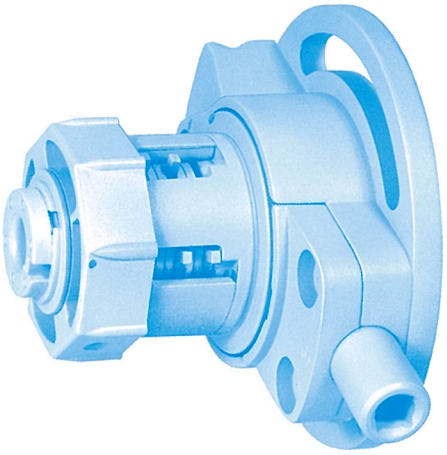

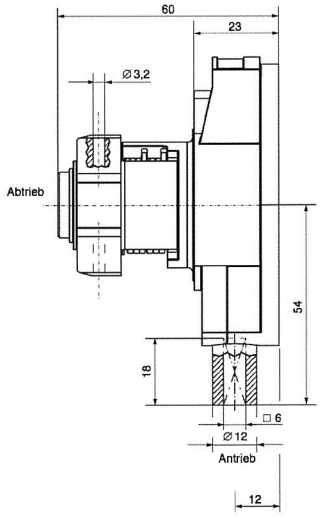

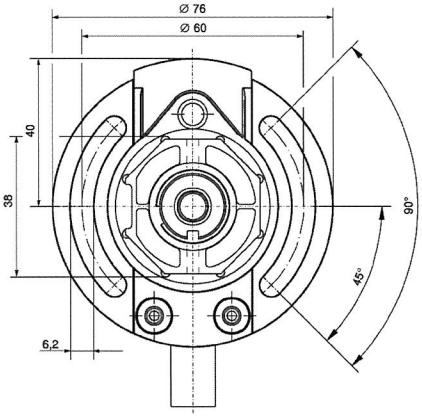

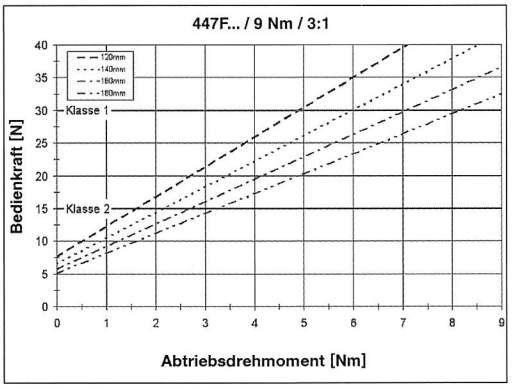

Kegelradgetriebe 3:1			
Art. Nr.	**Antrieb**	**Abtrieb**	**AB**
447F001	□ 6 mm	Ø 46 mm	x
447F002	⬡ 6 mm	Ø 46 mm	x
447F004	□ 6 mm	⬡ 38 mm	x